apak interwelding

IF YOU CAN *DREAM IT,*
WE CAN *DESIGN IT...!*

WELDER MOUNTED ON ROLLER

SİLİNDİR ÜSTÜ KAYNAK OTOMASYONU

MACHINE DESIGN MASTERY THAT YOU NEED.

We offer numerous design solutions, including drills, bending, forming, cutting, fixing and rotating.

İHTİYACINIZ OLAN MAKİNE TASARIM UZMANLIĞI

Kaynak, delme, bükme, biçimlendirme, kesme, döndürme ve sabitleme olmak üzere çok sayıda tasarım çözümleri sunuyoruz.

+90 212 576 7020
+90 212 576 7021
export@apakgroup.com.tr
Ikitelli Industrial Zone, Eskoop Ind.
Block C-1 No:36 Basaksehir, ISTANBUL, TURKEY
WWW.APAKGROUP.COM.TR

WELDER MOUNTED ON *ROLLER*
SİLİNDİR ÜSTÜ KAYNAK OTOMASYONU

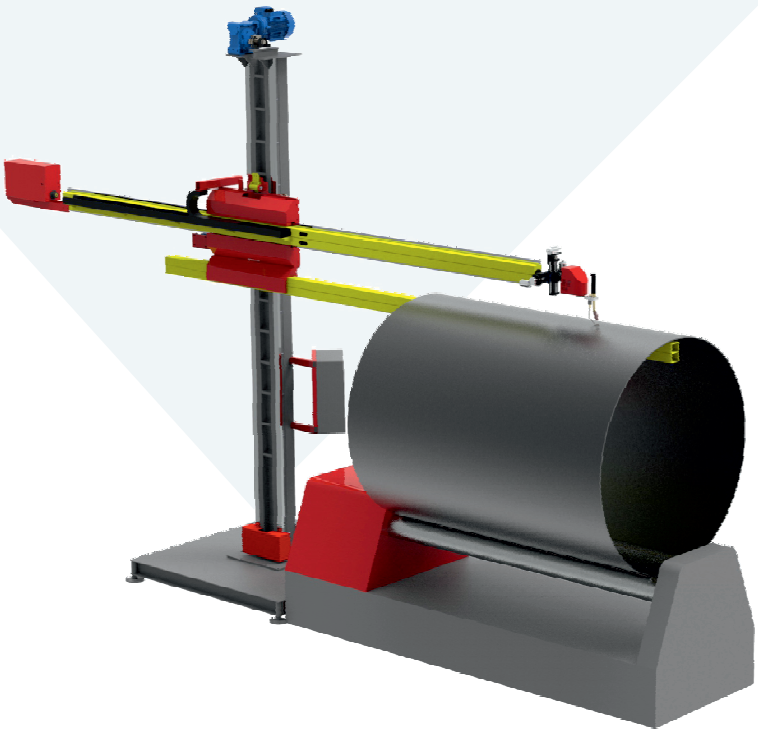

Product Description */ Ürün Açıklaması*

After bending and point welding of two plate edges, the secondary arm start moving under the edge to help root welding. Secondary arm also prevented from slag and melt on roller bending machine.
*Operator can choose two method for welding; one is "longitudinal seam welding" throw the plate and second is "**oscillator Mig welding**" to filling.*
Because of water cooling on torch, machine can do welding for long time with no any defects. The Mig power unit as an option can be changed according plate thickness.

Our systems reduce operator failures and tiredness and also increase production quality to the highest levels. It has an important role in maximizing business potential with continuous production.

***Apak Interwelding**® machines have many standard features as well as many options to meet customer needs. Our products designing and offering basic and also can revise related to customer and production limitation such as area or work capacity.*

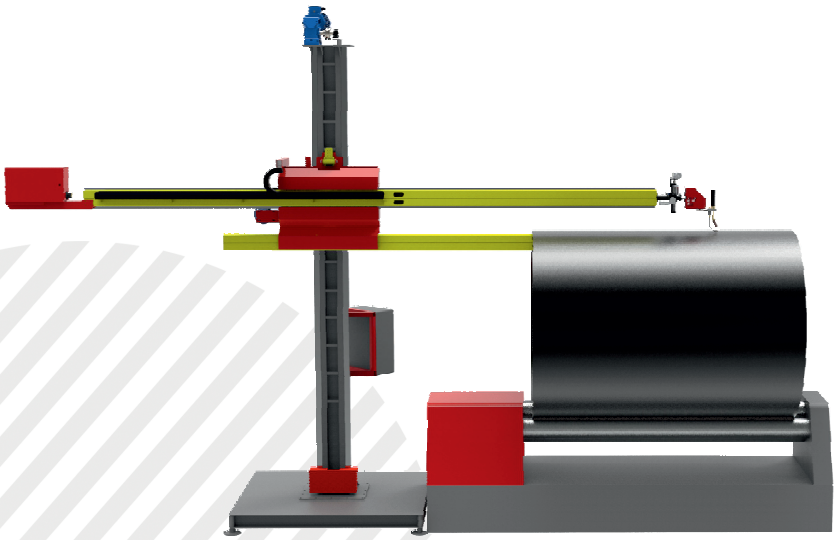

*Bu sistem ile uç uca gelmiş metal plâkanın ön birleştirmeden sonra kaynak altlık kolu silindir içine ilerletilerek alt destek görevi görür. Sonrasında gerekli görülür ise sırası ile düz kök kaynağı veya torç salınım özelliği ile metot kaynağını gerçekleştirebilmektedir. Sistem üzerinde kullanılan **MIG-MAG** kaynak yöntemi iş parçasının kalınlığına göre belirlenir ve su soğutma sistemi ile uzun süreli kalın kaynaklarda kaliteli sonuçlar almanıza imkân tanır.*

Ürettiğimiz sistemler operatör hatalarını, yorgunluklarını azaltarak üretim kalitesini üst seviyelere çıkarmaktadır. Kesintisiz üretim ile iş potansiyelini üst seviyelere çıkarılmasında önemli rol oynaktadır.

***Apak Interwelding**® makinelerinde bir çok standart özelliklerin yanı sıra opsiyon özelliklerle müşteri ihtiyaçlarını karşılamak için bir çok seçenek mevcuttur.*

Ürettiğimiz sistemler gerekli görüldüğünde sistemin çalışacağı ortam ve üretilen ürün ihtiyaçlarına göre donanım, kaynak kapasitesi, kaynak yöntemi gibi özellikler revize edilerek müşteri odaklı çözümler sunulabilmektedir.

+90 212 576 7020
+90 212 576 7021
export@apakgroup.com.tr
Ikitelli Industrial Zone, Eskoop Ind.
Block C-1 No:36 Basaksehir, ISTANBUL, TURKEY
www.apakgroup.com.tr

WELDER MOUNTED ON *ROLLER*
SİLİNDİR ÜSTÜ KAYNAK OTOMASYONU

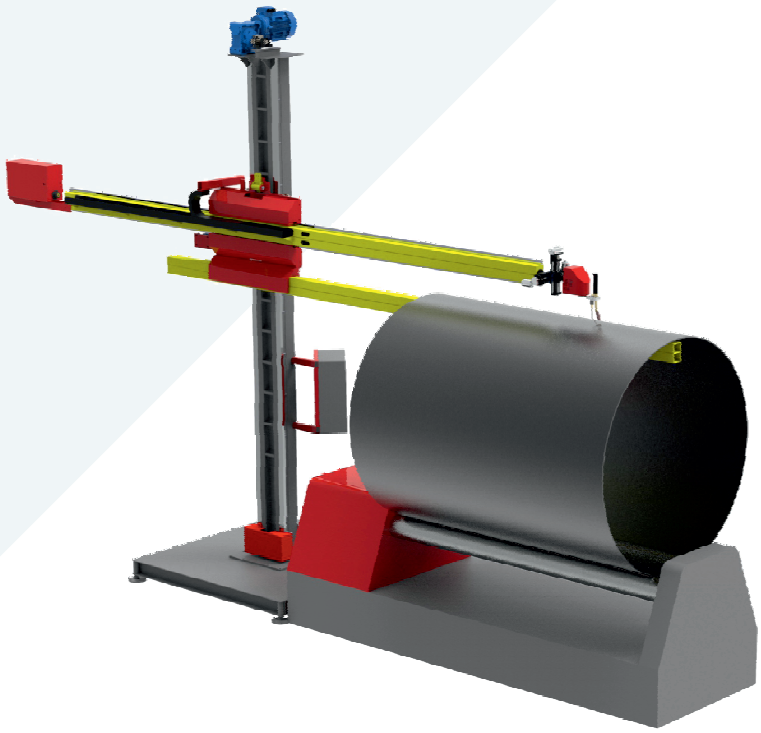

Standard Features

- *Mobile cabled controller*
- *High-precision and vibration-free skid framework for flawless welding*
- *Adjustable linear Boom speed*
- *Anti-fall safety system for Boom fall*
- *Limit switch on all movements*
- *Motors with break*
- *Cable channels on Column - Boom*
- *Fixed on the floor*
- *Torch adjustment system (manual)*
- *Water-cooled torch system*
- *PCL and Touch screen control*
- *Durable body paint*

Optional Features

- *Camera monitoring system*
- *Lighting*
- *Joint tracking system - Laser*
- *Oscillator system (only MIG/MAG)*

Standart Özellikler

- *Taşınabilir tekerlekli kablolu kumanda*
- *Boşluksuz çalışması için tasarlanan lineer tipi kızak sistemi*
- *Ayarlanabilir doğrusal Bom hızı*
- *Bom düşmesine karşı mekanik kilit sistemi*
- *Limit siviçleri ile sınırlama*
- *Frenli kolon motoru*
- *Kolon-Bom üzerinde kablo kanalları*
- *Yere sabitlenebilir sistem*
- *Manuel kontrollü torç ayar sistemi (slide)*
- *Su soğutmalı Torç Sistemi*
- *PLC ve LCD panel üzerinden kontrol*
- *Korozyon ve çizilmelere dayanıklı gövde boyası*

Opsiyonel Özellikler

- *Kamerayla İzleme Sistemi*
- *Aydınlatma*
- *Lazer iz takip sistemi*
- *Kaynak osilasyon sistemi*

+90 212 576 7020
+90 212 576 7021
export@apakgroup.com.tr
Ikitelli Industrial Zone, Eskoop Ind.
Block C-1 No:36 Basaksehir, ISTANBUL, TURKEY
www.apakgroup.com.tr

WELDER MOUNTED ON *ROLLER*
SİLİNDİR ÜSTÜ KAYNAK OTOMASYONU

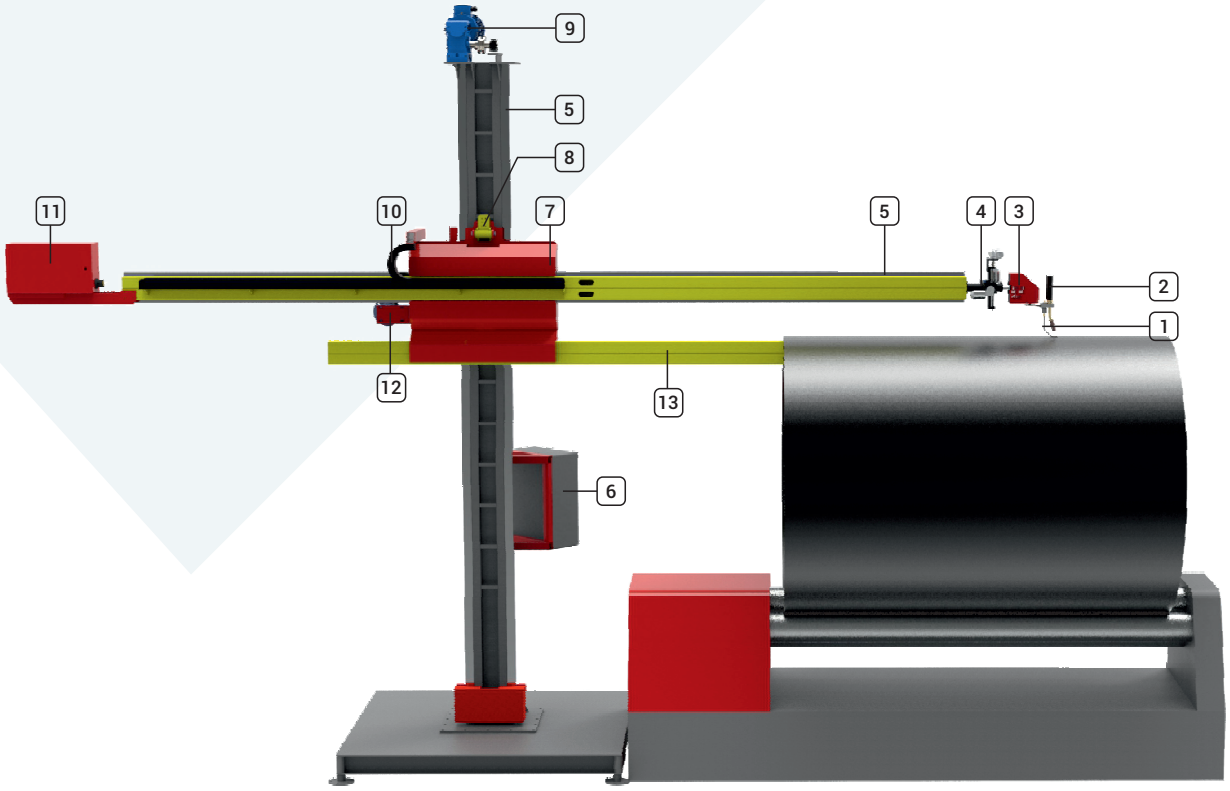

System Equipment

1- Torch height control
2- Mig-Mag welding torch
3- Welding oscillator
4- Axis adjustment system
5- Linear rails and carrier
6- Control Board
7- Security panel
8- Drop-Locks system that prevents boom to fall down
9- Column lifting gearbox
10- Cable carrier systems
11- Wire driving unit
12- Boom motion gearbox
13- Secondary arm

** The machine will be design and produced based on current bending machine in customer site or any future orders for rolling system. The required data will discussed before quotation.*

Sistem Ekipmanları

1- Torç yükseklik sensörü
2- Mig-Mag kaynak torcu
3- Kaynak osilayson
4- Kaynak torç slaytı
5- Lineer ray ve arabalar
6- Kontrol Panosu
7- Bom taşıyıcı koruma muhafazası
8- Düşmeye karşı kilit sistemi
9- Kolon kaldırma redüktörü
10- Kablo taşıma kanalları
11- Tel sürme ünitesi
12- Bom hareket redüktörü
13- Kaynak alt destek kolu

** Bu sistem firmanız da kullandığınız veya almayı planladığını silindir büküm makinesi ölçülerine göre hazırlanır. Firmamız ile görüşmeniz de mevcut silindir büküm makinenizin teknik ölçülerini bildiriniz.*

+90 212 576 7020
+90 212 576 7021
export@apakgroup.com.tr
Ikitelli Industrial Zone, Eskoop Ind.
Block C-1 No:36 Basaksehir, ISTANBUL, TURKEY
WWW.APAKGROUP.COM.TR

ABOUT
APAK GROUP COMPANIES

Since 1972 Apak Group has proudly served the steel construction, plate fabrication, and metal working industries with the most innovative equipment on the market located in Malatya (Turkey) . In 2010 we opened a new workshop in Istanbul to develop international and global marketing. We are the solution of Welding, Bending and Cutting of steel industry , For this, we are working continually on progress and developing for our customers technologies which are easy to use, sustainable and specifically tailored to the respective requirements.

APAK GRUP HAKKINDA

APAK GROUP 1972 den bu güne Malatya'da en yenilikçi ekipmanlarla çelik konstrüksiyon, levha imalatı ve metal işleme endüstrilerine gururla hizmet vermiştir. 2010 yılında uluslar arası ve küresel pazarlamayı geliştirmek için İstanbul'da yeni bir imalathane açmıştır. Çellik endüstrisinin Kaynak, Bükme ve kesme çözüzümleri ile sektörel otomasyon sistemleri tasarlamaya ve üretmeye devam etmiştir. Kullanımı kolay, sürdürülebilir ve özel olarak gereksinimlere göre geliştirilmiştir, müşterilerimizin teknolojik yatırımları gerçekleştirmesi ve kolay ulaşması için çalışıyor ve kendimizi her geçen gün geliştiriyoruz.

OUR GROUP COMPANIES

+90 212 576 7020
+90 212 576 7021
export@apakgroup.com.tr
Ikitelli Industrial Zone, Eskoop Ind.
Block C-1 No:36 Basaksehir, ISTANBUL, TURKEY
WWW.APAKGROUP.COM.TR